Quantum Flex® X1300/X1400

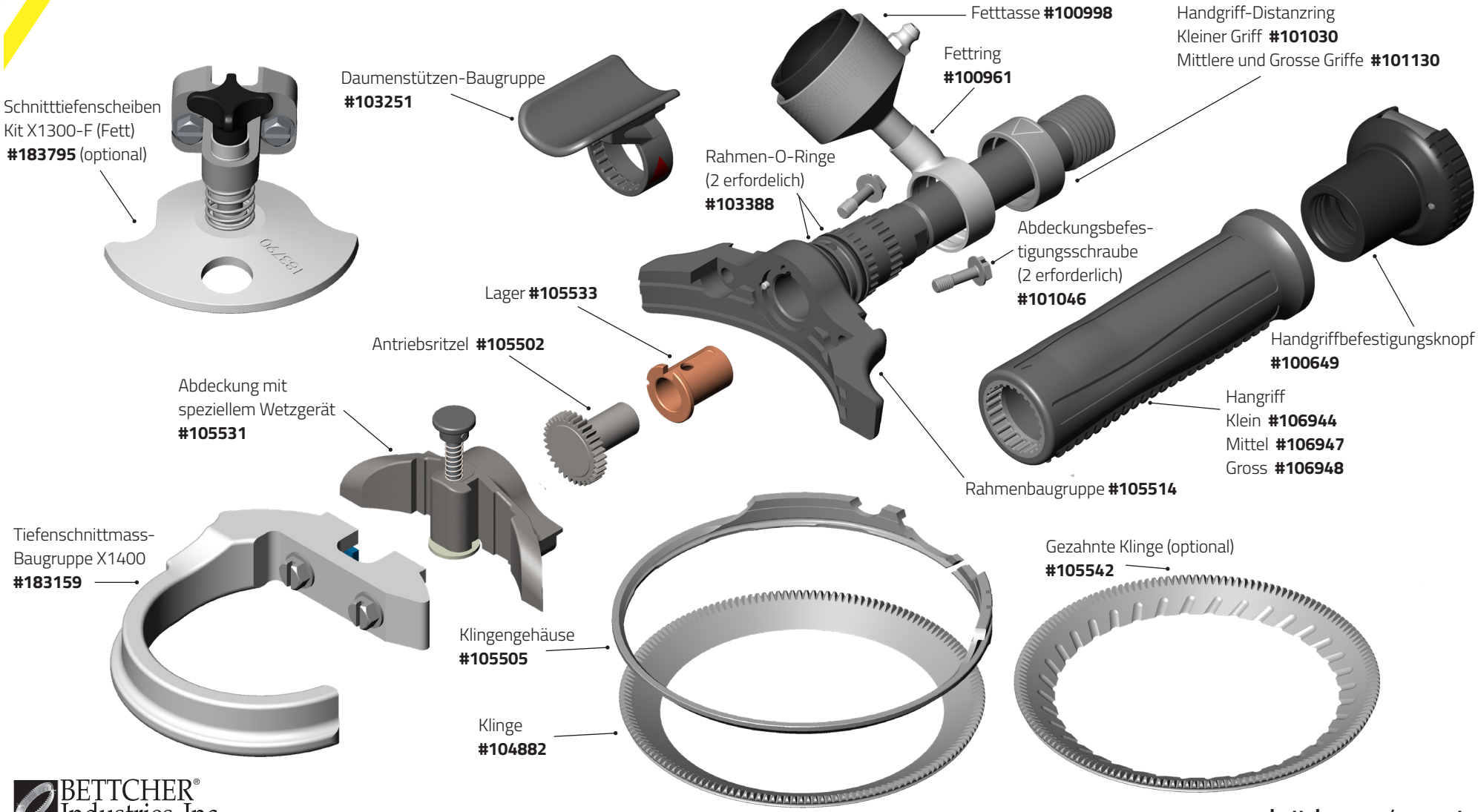

BETTCHER® Industries, Inc.

bettcher.com/support

Quantum Flex und das Bettcher-Design sind Marken von US-amerikanischen und internationalen Patenten von Bettcher Industries, Inc. ©2018 Bettcher Industries, Inc.

M1091DEU