Quantum Flex® X1000/X1500

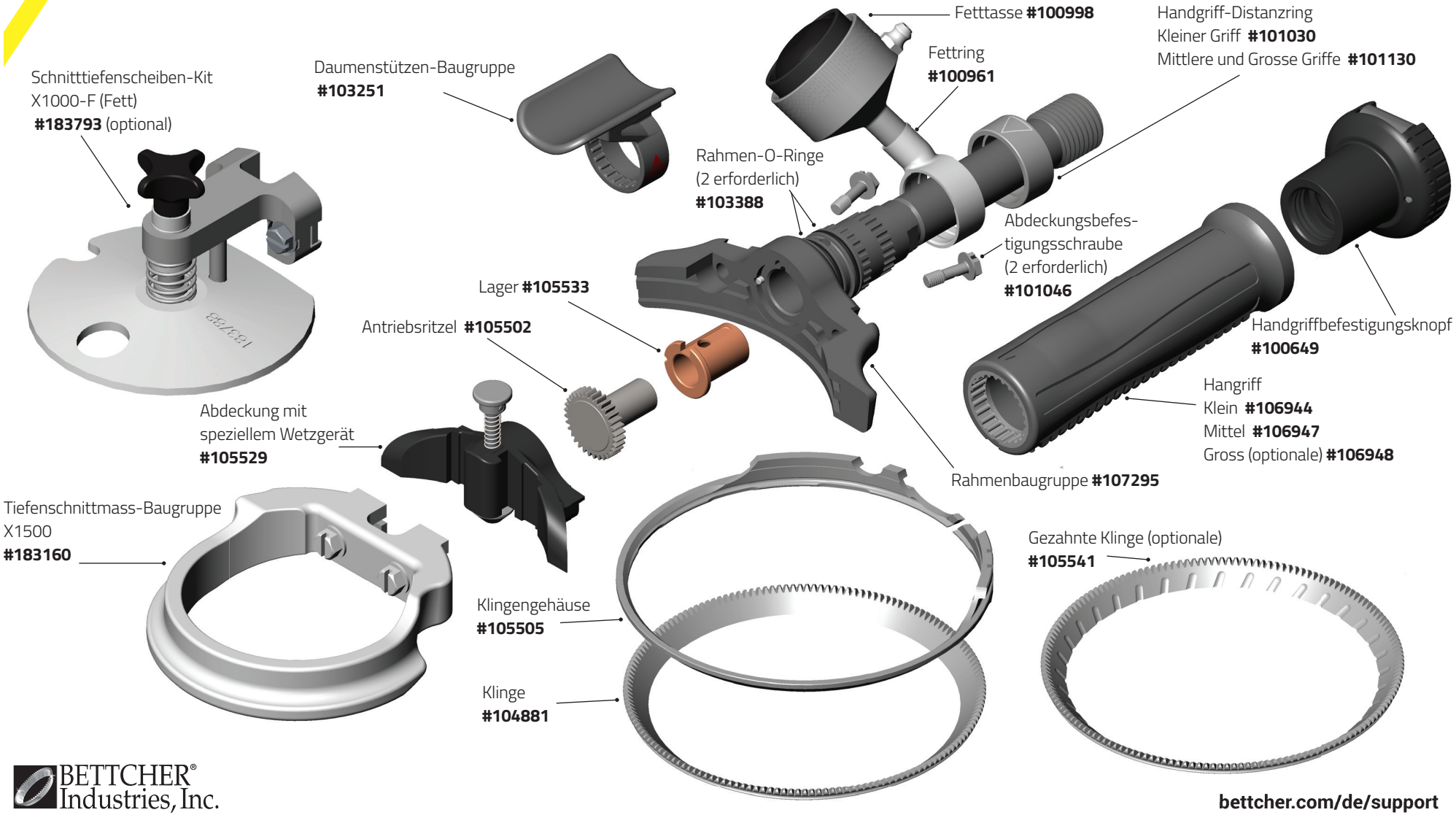

BETTCHER® Industries, Inc.

bettcher.com/de/support

Quantum Flex und das Bettcher-Design sind Marken von US-amerikanischen und internationalen Patenten von Bettcher Industries, Inc. ©2020 Bettcher Industries, Inc.