Quantum Flex® X1000/X1500

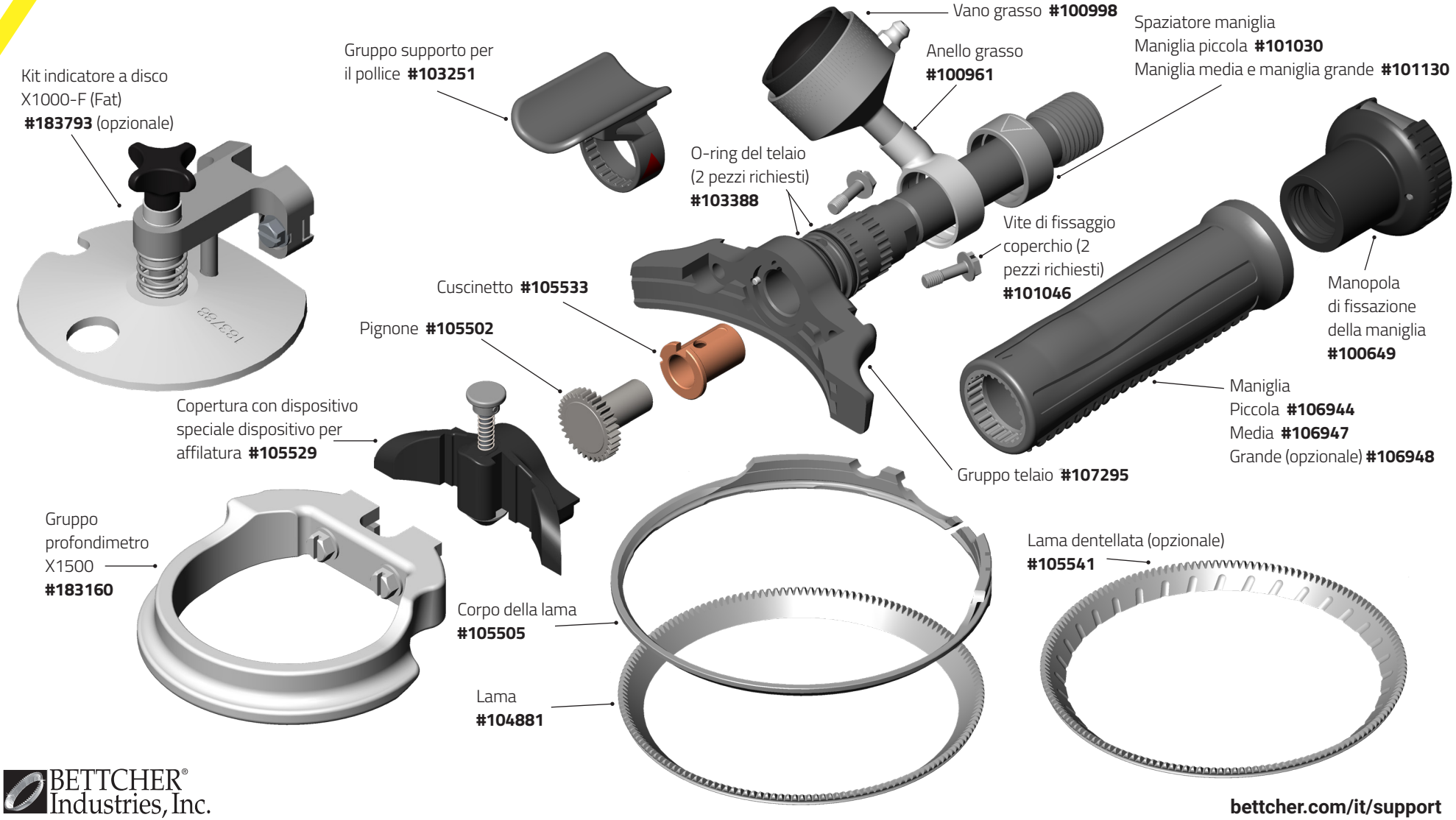

BETTCHER® Industries, Inc.

bettcher.com/it/support

Quantum Flex e il design Bettcher sono marchi commerciali di Bettcher Industries, Inc. brevetti statunitensi e internazionali. ©2020 Bettcher Industries, Inc.