Quantum Flex® X1300/X1400

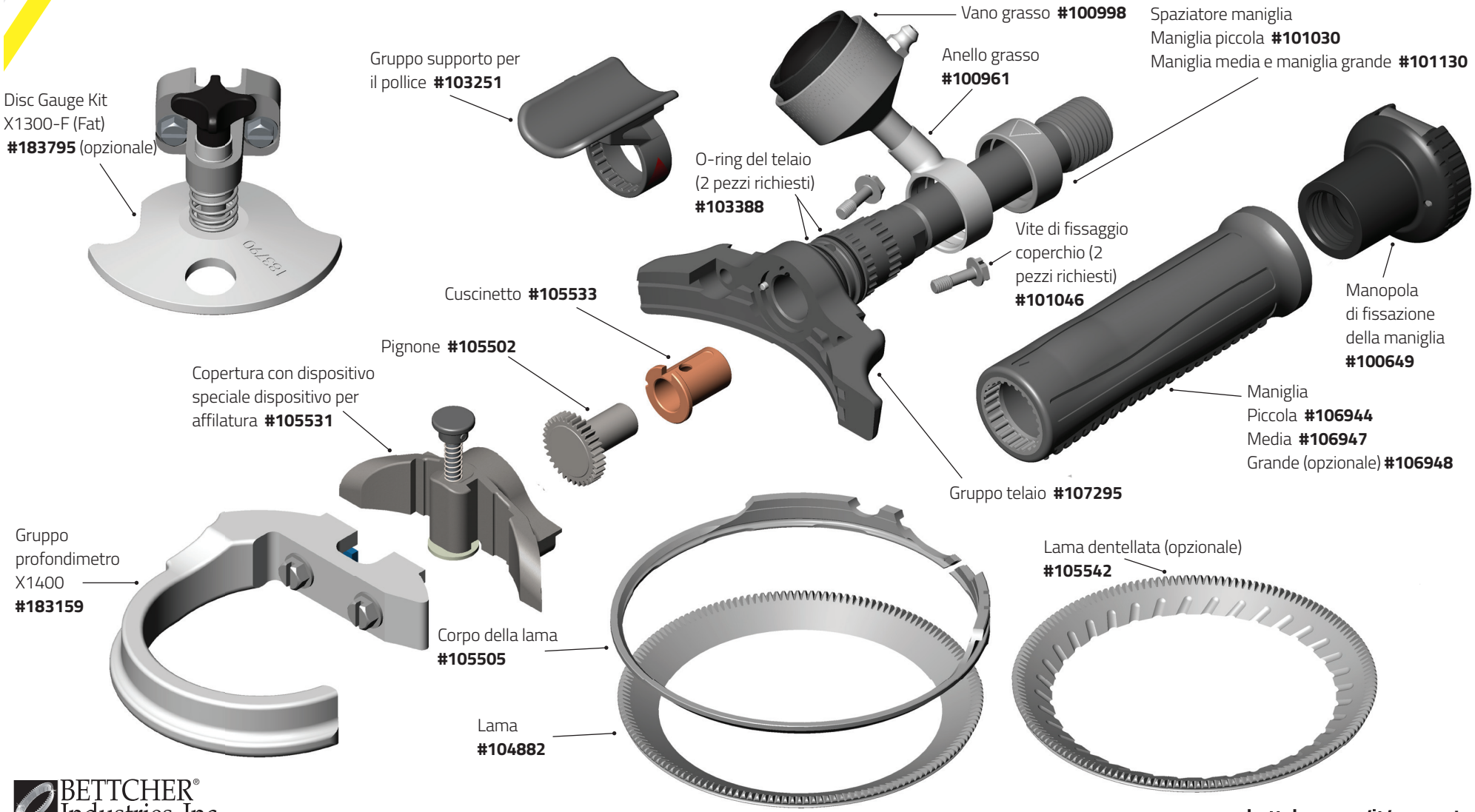

BETTCHER® Industries, Inc.

bettcher.com/it/support

Quantum Flex e il design Bettcher sono marchi commerciali di Bettcher Industries, Inc. brevetti statunitensi e internazionali. ©2020 Bettcher Industries, Inc.