Quantum Flex® X1300/X1400

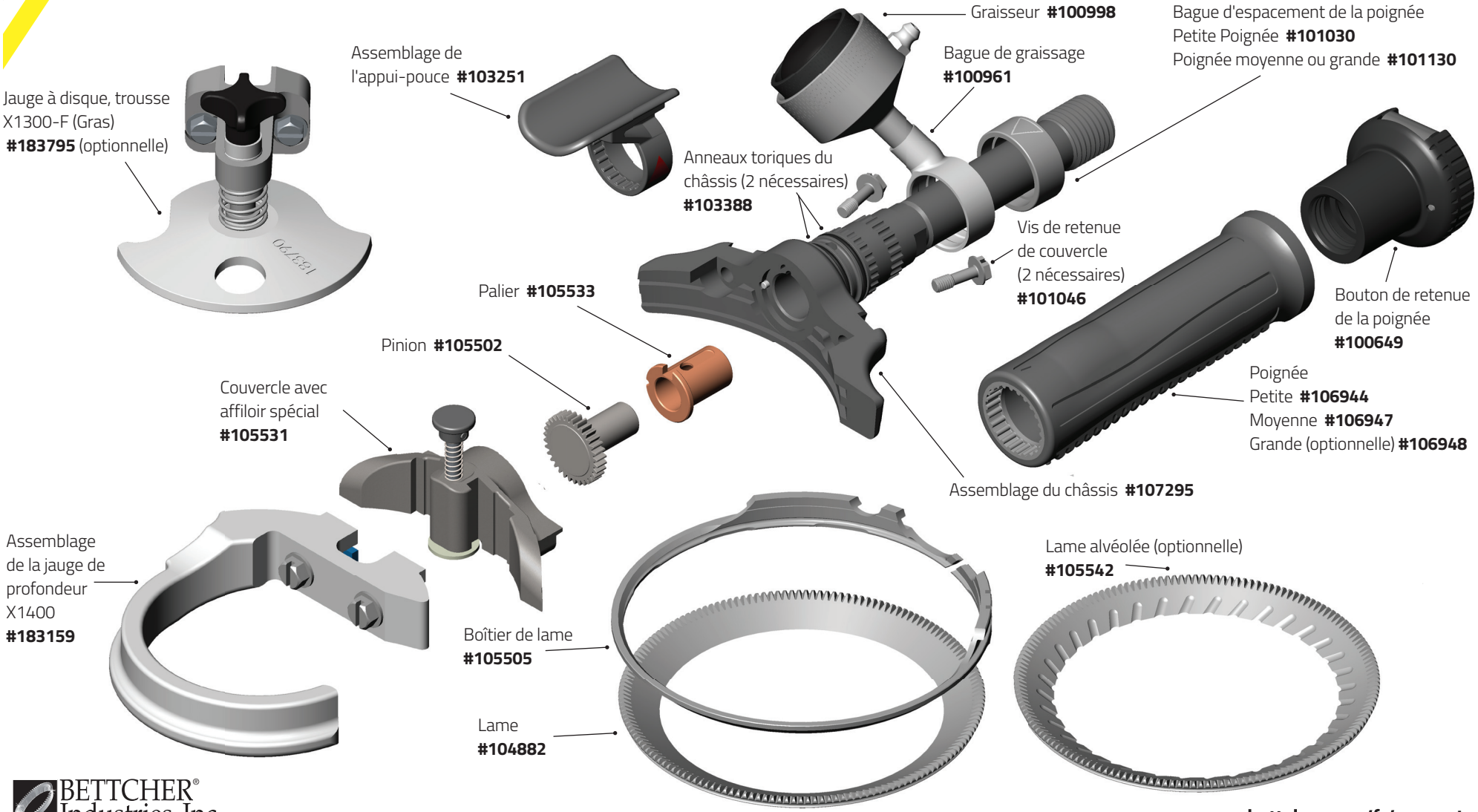

BETTCHER® Industries, Inc.

bettcher.com/fr/support

Quantum Flex et le logo Bettcher sont des marques de commerce de Bettcher Industries, Inc. Brevets américains et internationaux. ©2020 Bettcher Industries, Inc.